POLARGOS

OPLOCENÍ POLARGOS

POHODLÍ NÁVRATU DOMŮ

2018 CZ

bauMax

Naše technologické přednosti

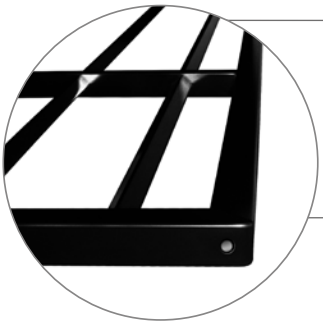

Dlouhá životnost rámu – odtokové otvory
Rámy bran a branek mají otvory pro odtok vody. Voda srážející se uvnitř oplocení tak může volně vytékat. Omezujeme vnitřní rezavění a zamrzání vody uvnitř oplocení.

Regulovaná vzdálenost mezi sloupky
Systémem pozinkovaných kolenních závěsů lze regulovat vzdálenost mezi sloupky.

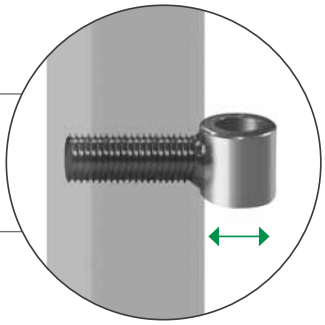

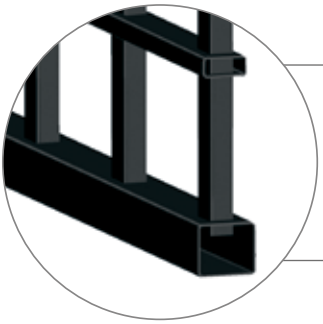

Pevný rám
Zapuštěním latí do rámu brány a branky získává plotový rám na pevnosti. Dodatečnou předností je nepřítomnost rzi, která by mohla vytékat ze svisle postavených latí na podklad rámu.

Dlouhá životnost kování
Horní a spodní uzávěry brány a závěsy jsou pozinkované. Díky tomuto řešení dosahujeme větší odolnosti proti obroušení a korozi.

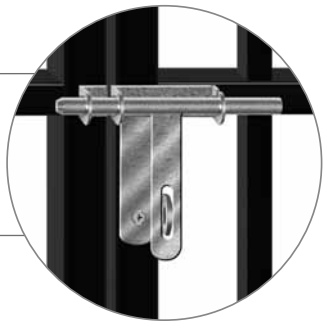

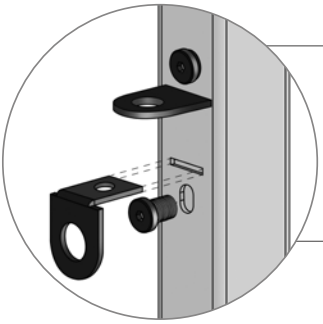

Montovatelné, moderní úchyty bran a branek
Vám zajistí bezchybnou montáž i otevírání brány. Výhodou montovatelných úchytů je souměrnost otvorů, možnost výměny a lepší vzhled. Už žádné riziko koroze ve sváru úchytu. Montáž jevelmi jednoduchá.

NOVÉ MONTOVATELNÉ ÚCHYTY!

Jsou součástí balení bran a branek.

TOLA 2

MOŽNOST S POHONEM | RAL 9005 ČERNÁ | 16 x 16 mm | BRÁNY SPLŇUJÍ NORMY EN | OCEL | PROTIKOROZNÍ OCHRANA | ZÁRUKA 5 LET

ZBOŽÍ NA OBJEDNÁVKU

PLOTOVÉ POLE
V: 120CM

200 (202*) x 120 cm
Kód: W6373

BRANKA
LEVÁ/PRAVÁ

90 (98*) x 150 cm
Kód: **L:** W3824, **P:** W3825

DVOUKŘÍDLÁ BRÁNA
3 M

300 (304*) x 150 cm
Kód: W3821
S pohonem: W3818

MOŽNOST S POHONEM

DVOUKŘÍDLÁ BRÁNA
3,5 M

350 (354*) x 150 cm
Kód: W3822
S pohonem: W3819

MOŽNOST S POHONEM

DVOUKŘÍDLÁ BRÁNA
4 M

400 (404*) x 150 cm
Kód: W3823
S pohonem: W3820

MOŽNOST S POHONEM

POSUVNÁ BRÁNA**
LEVÁ/PRAVÁ

600 (400*) x 144 cm
Kód: **L:** W6379, **P:** W6380
S pohonem: **L:** W6570, **P:** W6569

MOŽNOST S POHONEM

* vzdálenost mezi kovovými sloupky.

** balení posuvné brány obsahuje: dorazový sloupek 7x7 cm, opěrný sloupek 7x7 cm, vodící kladka x1, kyvný vozík x2.

Zn protikorozní ochrana

PŘÍSLUŠENSTVÍ

sloupek pro plotové pole 5x5x200 cm W1162 Zn

sloupková objímka pro plotové pole 5x5 cm S5385 Zn

spojka pro plotové pole – „T", 2 ks W3248 Zn

sloupek k bráně a brance 7x7x215 cm W6752 Zn

sloupková objímka 7x7 cm W6412 Zn

horní zástrč W3045 Zn

kotva pro montáž branky a brány do zděných sloupků W6709 Zn

dolní zástrč brány W3046 Zn

středový doraz dvoukřídlé brány W3393 Zn

doraz branky W2729 Zn

zámek branky W0722 Zn

klika S6439

cylindrická vložka, 3 klíče S7145

zámek posuvné brány – hákový W1089 Zn

najezdové kolečko k posuvné bráně S1248

ALICJA 2

NOVÉ MONTOVATELNÉ ÚCHYTY!

Jsou součástí balení bran a branek.

ZBOŽÍ NA OBJEDNÁVKU

MOŽNOST S POHONEM | RAL 9005 ČERNÁ | 18 x 18 mm | BRÁNY SPLŇUJÍ NORMY EN | OCEL | PROTIKOROZNÍ OCHRANA | ZÁRUKA 5 LET

PLOTOVÉ POLE

V: 145 CM

200 (202*) x 145 cm
Kód: W7542

BRANKA

LEVÁ/PRAVÁ

105 (113*) x 175 cm
Kód: **L:** W3843 **P:** W3844

branka zahrnuje: doraz branky, zámek branky, klika, cylindrická vložka, 3 klíče

DVOUKŘÍDLÁ BRÁNA

3,5 M

350 (354*) x 175 cm
Kód: W3840

brána zahrnuje: doraz branky, zamek branky, klika, cylindrická vložka, 3 klíče

DVOUKŘÍDLÁ BRÁNA

4 M

400 (404*) x 175 cm
Kód: W3841

brána zahrnuje: doraz branky, zamek branky, klika, cylindrická vložka, 3 klíče

DVOUKŘÍDLÁ BRÁNA

4 M

400 (404*) x 175 cm
S pohonem–kód:: W3842

MOŽNOST S POHONEM

POSUVNÁ BRÁNA**

LEVÁ/PRAVÁ

600 (400*) x 169 cm
Kód: **L:** W7544, **P:** W7545
S pohonem: **L:** W7546, **P:** W7547

MOŽNOST S POHONEM

* vzdálenost mezi kovovými sloupky.

** balení posuvné brány obsahuje: dorazový sloupek 7x7 cm, opěrný sloupek 7x7 cm, vodící kladka x1, kyvný vozík x2.

Zn protikorozní ochrana

PŘÍSLUŠENSTVÍ

sloupek pro plotové pole 5x5x200 cm
W1162 Zn

sloupková objímka pro plotové pole 5x5 cm
S5385 Zn

spojka pro plotové pole – „T", 2 ks
W3248 Zn

sloupek k bráně a brance 10x10x220 cm
W6705 Zn

sloupková objímka 10x10 cm
W6416 Zn

kotva pro montáž branky a brány do zděných sloupků
W6709 Zn

středový doraz dvoukřídlé brány
W3393 Zn

zámek posuvné brány – hákový
W1089 Zn

najezdové kolečko k posuvné bráně
S1248

NOVÉ MONTOVATELNÉ ÚCHYTY!

Jsou součástí balení bran a branek.

HAGA 3

MOŽNOST S POHONEM | RAL 7016 ANTRACITOVÁ | 18 x 18 mm | BRÁNY SPLŇUJÍ NORMY EN | OCEL | PROTIKOROZNÍ OCHRANA | ZÁRUKA 5 LET

ZBOŽÍ NA OBJEDNÁVKU

PLOTOVÉ POLE

V: 130 CM

200 (202*) x 130 cm
Kód: W6930

BRANKA

LEVÁ/PRAVÁ

100 (108*) x 160 cm
Kód: **L:** W3906 , **P:** W3907

branka zahrnuje: doraz branky, zámek branky, klika, cylindrická vložka, 3 klíče

DVOUKŘÍDLÁ BRÁNA

4 M

400 (404*) x 160 cm
Kód: W3905

brána zahrnuje: doraz branky, zamek branky, klika, cylindrická vložka, 3 klíče

DVOUKŘÍDLÁ BRÁNA

4 M

400 (404*) x 160 cm
S pohonem: W3902

MOŽNOST S POHONEM

POSUVNÁ BRÁNA**

LEVÁ/PRAVÁ

600 (400*) x 154 cm
Kód: **L:** W7245 , **P:** W7246
S pohonem: **L:** W7247, **P:** W7248

MOŽNOST S POHONEM

* vzdálenost mezi kovovými sloupky.

** balení posuvné brány obsahuje: dorazový sloupek 7x7 cm, opěrný sloupek 7x7 cm, vodící kladka x1, kyvný vozík x2.

Zn protikorozní ochrana

PŘÍSLUŠENSTVÍ

sloupek pro plotové pole 5x5x200 cm RAL 7016 W3477 Zn

spojka pro plotové pole – „T" 2 ks RAL 7016 S6739 Zn

sloupek k bráně a brance 7x7x215 cm RAL 7016 W7283 Zn

kotva pro montáž branky a brány do zděných sloupků W6709 Zn

středový doraz dvoukřídlé brány W3393 Zn

dorazový sloupek (branka) 7x7x215 cm RAL 7016 W7284 Zn

zámek posuvné brány – hákový W1089 Zn

najezdové kolečko k posuvné bráně S1248

ELIZA III

NOVÉ MONTOVATELNÉ ÚCHYTY!

Jsou součástí balení bran a branek.

ZBOŽÍ SKLADEM

PLOTOVÉ POLE

V: 120 CM

200 (202*) x 120 cm
Kód: W4236

BRANKA

LEVÁ/PRAVÁ

90 (98*) x 150 cm
Kód: **L:** W4230 , **P:** W4231

DVOUKŘÍDLÁ BRÁNA

3 M

300 (304*) x 150 cm
Kód: W4229

DVOUKŘÍDLÁ BRÁNA

3,5 M

350 (354*) x 150 cm
Kód: W4228

DVOUKŘÍDLÁ BRÁNA

4 M

400 (404*) x 150 cm
Kód: W4227
S pohonem: W4226

MOŽNOST S POHONEM

POSUVNÁ BRÁNA**

LEVÁ/PRAVÁ

600 (400*) x 144 cm
Kód: **L:** W4234 , **P:** W4235
S pohonem: **L:** W4232, **P:** W4233

MOŽNOST S POHONEM

* vzdálenost mezi kovovými sloupky.

** balení posuvné brány obsahuje: dorazový sloupek 7x7 cm, opěrný sloupek 7x7 cm, vodící kladka x1, kyvný vozík x2.

Zn protikorozní ochrana

PŘÍSLUŠENSTVÍ

sloupek pro plotové pole 5x5x200 cm W1162 Zn

sloupková objímka pro plotové pole 5x5 cm S5385 Zn

spojka pro plotové pole – „T" 2 ks S3248 Zn

sloupek k bráně a brance 7x7x200 cm W6800 Zn

kotva pro montáž branky a brány do zděných sloupků W6709 Zn

horní zástrč W3045 Zn

středový doraz dvoukřídlé brány W3393 Zn

dolní zástrč brány W3046 Zn

dorazový sloupek (branka) 7x7x200 cm W6962 Zn

doraz branky W2729 Zn

klika S6439

zámek branky W0722 Zn

cylindrická vložka, 3 klíče S7145

zámek posuvné brány – hákový W1089 Zn

najezdové kolečko k posuvné bráně S1248 Zn

NOVÉ MONTOVATELNÉ ÚCHYTY!

Jsou součástí balení bran a branek.

RITA II

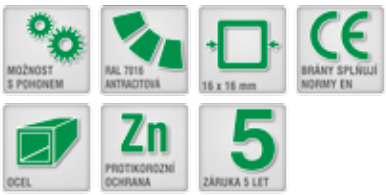

ZBOŽÍ NA OBJEDNÁVKU

PLOTOVÉ POLE
V: 120 CM

200 (202*) x 120 cm
Kód: W7063

BRANKA
UNIVERSAL

90 (98*) x 150 cm
Kód: W3991

DVOUKŘÍDLÁ BRÁNA
3 M

300 (304*) x 150 cm
Kód: W3987
S pohonem: W3987

MOŽNOST S POHONEM

DVOUKŘÍDLÁ BRÁNA
3,5 M

350 (354*) x 150 cm
Kód: W3988
S pohonem: W3988

MOŽNOST S POHONEM

DVOUKŘÍDLÁ BRÁNA
4 M

400 (404*) x 150 cm
Kód: W3989

POSUVNÁ BRÁNA**
LEVÁ/PRAVÁ

600 (400*) x 144 cm
Kód: **L:** W7080 , **P:** W7082

* vzdálenost mezi kovovými sloupky.

** balení posuvné brány obsahuje: dorazový sloupek 7x7 cm, opěrný sloupek 7x7 cm, vodící kladka, kyvný vozík.

Zn protikorozní ochrana

PŘÍSLUŠENSTVÍ

sloupek pro plotové pole 5x5x200 cm RAL 7016 W3477 Zn

„U" spojka pro plotové pole RAL7016 S1806 Zn

sloupek k bráně a brance 7x7x200 cm RAL 7016 W7984 Zn

horní zástrč W3045 Zn

kotva pro montáž branky a brány do zděných sloupků W6709 Zn

dolní zástrč brány W3046 Zn

středový doraz dvoukřídlé brány W3393 Zn

dorazový sloupek (branka) 7x7x200 cm RAL 7016 W4416 Zn

doraz branky W6268 Zn

klika S6439

zámek branky W0722 Zn

cylindrická vložka, 3 klíče S7145

zámek posuvné brány – hákový W1089 Zn

najezdové kolečko k posuvné bráně S1248

LIMA

NOVÉ MONTOVATELNÉ ÚCHYTY!

Jsou součástí balení bran a branek.

ZBOŽÍ SKLADEM

PLOTOVÉ POLE

V: 120 CM

200 (202)* x 120 cm
Kód: W7758

BRANKA

LEVÁ/PRAVÁ

90 (98)* x 150 cm
Kód: **L:** W3914, **P:** W3915

DVOUKŘÍDLÁ BRÁNA

3,5 M

300 (354)* x 150 cm
Kód: W3912

DVOUKŘÍDLÁ BRÁNA

4 M

400 (404)* x 150 cm
Kód: W3913

MOŽNOST S POHONEM

POSUVNÁ BRÁNA**

LEVÁ/PRAVÁ

600 (400)* x 144 cm
Kód: **L:** W8049, **P:** W8050,

MOŽNOST S POHONEM

PLOTOVÝ SYSTÉM JE OPATŘEN ZÁKLADOVOU PRÁŠKOVOU BARVOU. BEZPROSTŘEDNĚ PO NÁKUPU OŠETRETE VÝROBEK ANTIKORÓZNÍM NÁTEREM!

* vzdálenost mezi kovovými sloupky.

** balení posuvné brány obsahuje: dorazový sloupek 7x7 cm, opěrný sloupek 7x7 cm, vodící kladka x1, kyvný vozík x2.

Zn protikorozní ochrana

PŘÍSLUŠENSTVÍ

sloupek pro plotové pole 5x5x200 cm W1162 Zn

sloupková objímka pro plotové pole 5x5 cm S5385 Zn

spojka pro plotové pole – „T", 2 ks W3248 Zn

sloupek k bráně a brance 7x7x215 cm W6752 Zn

horní zástrč W3045 Zn

dolní zástrč brány W3046 Zn

kotva pro montáž branky a brány do zděných sloupků W6709 Zn

středový doraz dvoukřídlé brány W3393 Zn

doraz branky W2729 Zn

klika S6439

zámek branky W0722 Zn

cylindrická vložka, 3 klíče S7145

zámek posuvné brány – hákový W1089 Zn

najezdové kolečko k posuvné bráně S1248

NOVÉ MONTOVATELNÉ ÚCHYTY!

Jsou součástí balení bran a branek.

BREMA

RAL 9005 ČERNÁ | 16 x 16 mm | BRÁNY SPLŇUJÍ NORMY EN | OCEL | VÝROBEK OŠETŘEN PRÁŠKOVOU BARVOU | OŠETŘETE ANTIKORÓZNÍM NÁTĚREM | 2 ZÁRUKA 2 ROKY

ZBOŽÍ SKLADEM

PLOTOVÉ POLE — 2 M

200 (202)* x117,5 cm
Kód: W6161

PLOTOVÉ POLE — 2,5 M

250 (252)* x 117,5 cm
Kód: W7515

BRANKA — LEVÁ/PRAVÁ

90 (98)* x 150 cm
Kód: **L:** W3865, **P:** W3867

DVOUKŘÍDLÁ BRÁNA — 4 M

400 (404)* x 150 cm
Kód: W3861

MOŽNOST S POHONEM

POSUVNÁ BRÁNA** — LEVÁ/PRAVÁ

600 (400)* x 144 cm
Kód: **L:** W7804, **P:** W7803,

MOŽNOST S POHONEM

!

PLOTOVÝ SYSTÉM JE OPATŘEN ZÁKLADOVOU PRÁŠKOVOU BARVOU. BEZPROSTŘEDNĚ PO NÁKUPU OŠETRETE VÝROBEK ANTIKORÓZNÍM NÁTEREM!

Zboží skladem

* vzdálenost mezi kovovými sloupky.

** balení posuvné brány obsahuje: dorazový sloupek 7x7 cm, opěrný sloupek 7x7 cm, vodící kladka x1, kyvný vozík x2.

Zn protikorozní ochrana

PŘÍSLUŠENSTVÍ

sloupek pro plotové pole, 5x5x200 cm W0326

sloupek pro plotové pole, 4x4x200 cm W6211

sloupková objímka pro plotové pole, 5x5 cm S5385 Zn

sloupková objímka pro plotové pole, 4x4 cm S1736

spojka pro plotové pole – „T", 2 ks W3248 Zn

sloupek k bráně a brance 7x7x215 cm W6752 Zn

sloupková objímka 7x7 cm W6412 Zn

horní zástrč W3045 Zn

kotva pro montáž branky a brány do zděných sloupků W6709 Zn

dolní zástrč brány W3046 Zn

středový doraz dvoukřídlé brány W3393 Zn

dorazový sloupek (branka) 7x7x215 cm W6325

doraz branky W2729 Zn

zámek branky W0722 Zn

klika S6439

cylindrická vložka, 3 klíče S7145

najezdové kolečko k posuvné bráně S1248

SIMPLE MOVE 102

SYSTÉM RTS | 2 ZÁRUKA 2 ROKY

ELEKTRICKÝ POHON POSUVNÉ BRÁNY POLARGOS

Posuvné brány dodáváme též ve vybavení s elektrickým pohonem POLARGOS.
Zákazník má jistotu, že pohon má příslušné parametry přizpůsobené branám POLARGOS.

SOUČÁSTI BALENÍ

1. pohon, 1 ks
2. dálkový ovladač, 2 ks
3. montážní lišta, 4 ks
4. ozubený hřeben, 13 ks
5. šroub + podložka M6 x 50 mm – 26 ks

NOVÁ ŘÍDÍCÍ JEDNOTKA

- Jednodušší programování
- Praktičtější zapojení příslušenství
- Výhodnější připevnění akumulátoru

POZOR! DOPORUČUJEME OBJEDNAT: DORAZ KŘÍDLA BRÁNY 1 KS

VÝROBEK NENÍ SOUČÁTÍ BALENÍ.

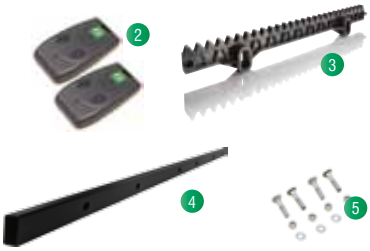

VÝHODY ELEKTRICKÉHO POHONU

- snadná montáž
- rychlé a tiché otevírání
- automatické nastavení
- částečné otevírání pro chodce
- postupné zastavení brány

PARAMETRY

doba otevření	přibližně 30 s*
hmotnost křídla brány	do 300 kg
maximální délka křídla	4 m (ukupna dužina 6 m)
napájení	230 V
otevření při výpadku dodávky el. energie	ano – manuálně
vestavěná vnitřní anténa	ano
rozsah teploty	od -20° do 60°C
pohon	24 V
maximální počet denních cyklů	20
maximální počet dálkových ovladačů k připojení	16
norma	EN 60335-2-103

* doba otevření se může lišit, v závislosti na vlastnostech brány

EASY WAY 201

SYSTÉM RTS | SADA ÚCHYTEK KE STLOUPKŮM W BALENÍ | 2 ZÁRUKA 2 ROKY

ELEKTRICKÝ POHON PRO DVOUKŘÍDLÉ BRÁNY

Dvoukřídlé brány dodáváme alternativně též v sadě s elektrickým pohonem POLARGOS.
Díky tomu máte jistotu, že pohon má příslušné parametry přizpůsobené branám POLARGOS.

SOUČÁSTI BALENÍ

1. šroubový pohon, 2 ks
2. řídicí jednotka, 1 ks
3. kryt ovládání, 1 ks
4. dálkový ovladač, 2 ks
5. úchyty sloupků, 2 ks
6. úchyty brány, 2 ks
7. podložka úchytu, 2 ks
8. sada montážních šroubů

POZOR! DOPORUČUJEME OBJEDNAT: DORAZ KŘÍDLA BRÁNY 2 KS

VÝROBEK NENÍ SOUČÁTÍ BALENÍ.

VÝHODY ELEKTRICKÉHO POHONU

- snadná montáž
- rychlé a tiché otevírání
- automatické nastavení
- částečné otevírání pro chodce
- postupné zastavení brány

PARAMETRY

doba otevření	přibližně 16 s*
hmotnost křídla brány	do 200 kg
maximální délka křídla	2,0 m
napájení	230 V
maximální úhel otevření	95°
otevření při výpadku dodávky el. energie	ano – západka
vestavěná vnitřní anténa	ano
pohon	24 V
maximální počet denních cyklů	20
maximální počet dálkových ovladačů k připojení	16
automatická detekce překážky	EN 12 453
norma	EN 60335-2-103

RADY A TIPY

JAK ROZEZNAT PRAVOU/LEVOU BRANKU?

BRANKA LEVÁ

POHLED Z ULICE:

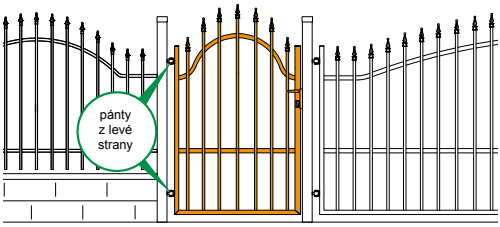

POHLED SHORA:

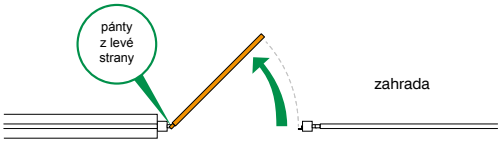

BRANKA PRAVÁ

POHLED Z ULICE:

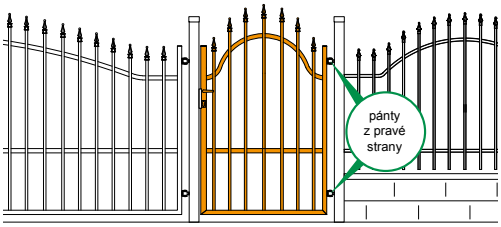

POHLED SHORA:

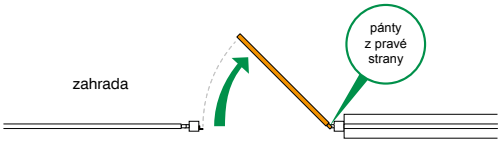

JAK ROZEZNAT POSUVNOU BRÁNU PRAVOU/LEVOU?

POSUVNÁ BRÁNA PRAVÁ – POHLED Z ULICE

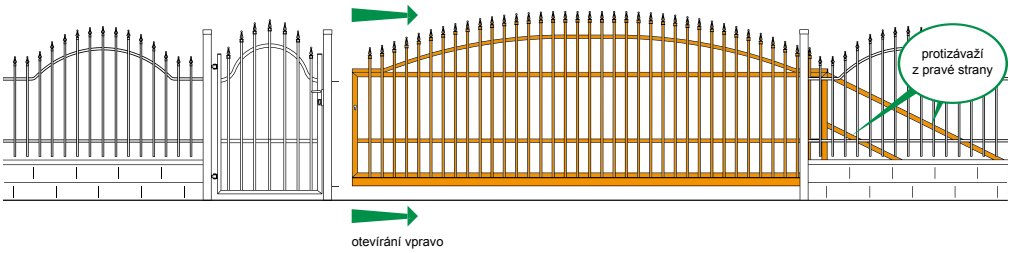

POSUVNÁ BRÁNA LEVÁ – POHLED Z ULICE

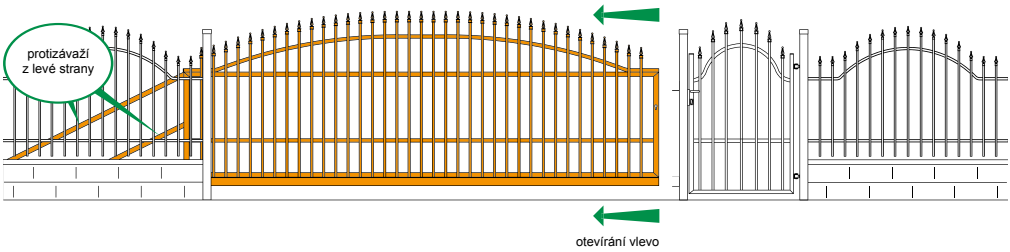

Montáž

Montáž do kovových sloupků

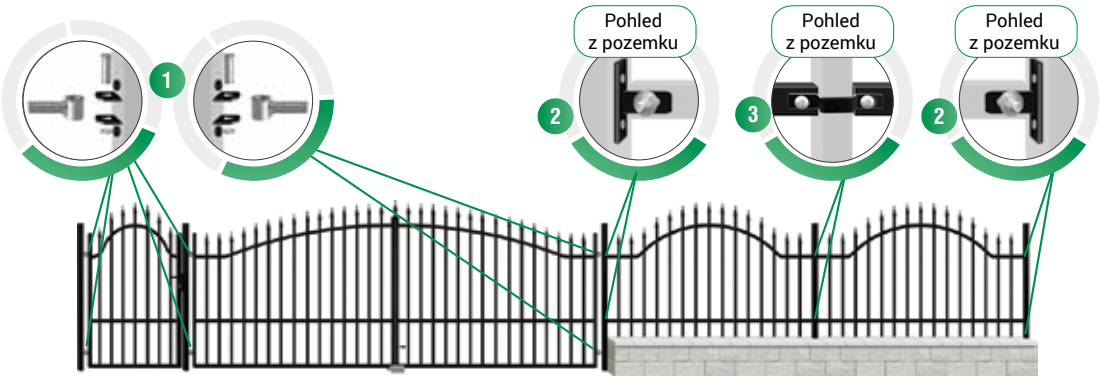

1 závěs (je součástí balení bran)
2 spojka typ T
3 objímka 5x5 cm, která spojuje dvě plotové výplně se sloupkem

Montáž k betonovým sloupkům

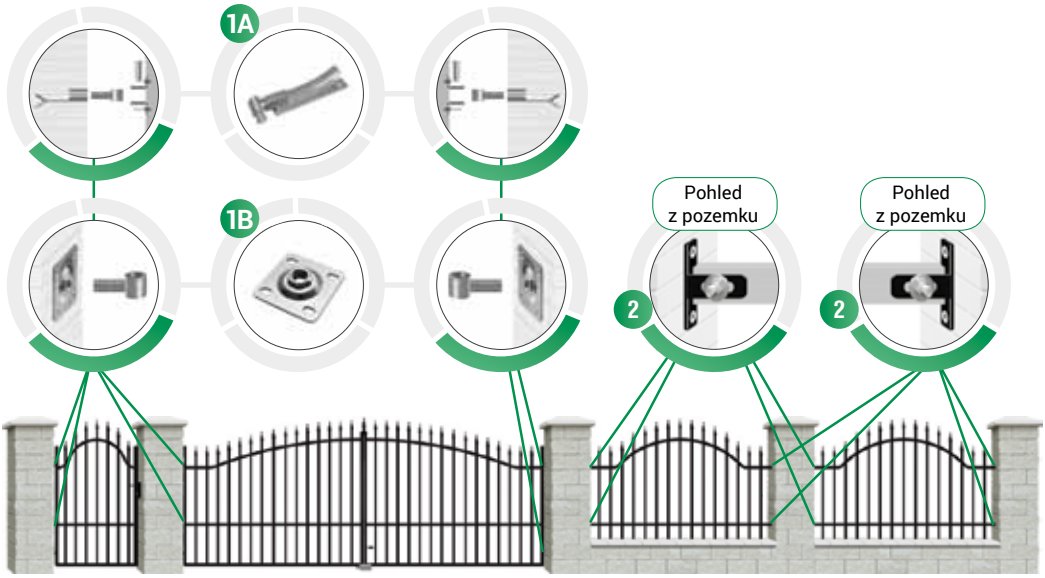

1A 1B kotva pro montáž branky a brány
2 spojka typ T

Montáž

Montáž brány (horní zástrč brány, dolní zástrč brány)

1. závěs (je součástí balení brány, 4 ks)
2. horní zástrč brány
3. dolní zástrč brány
4. středový doraz

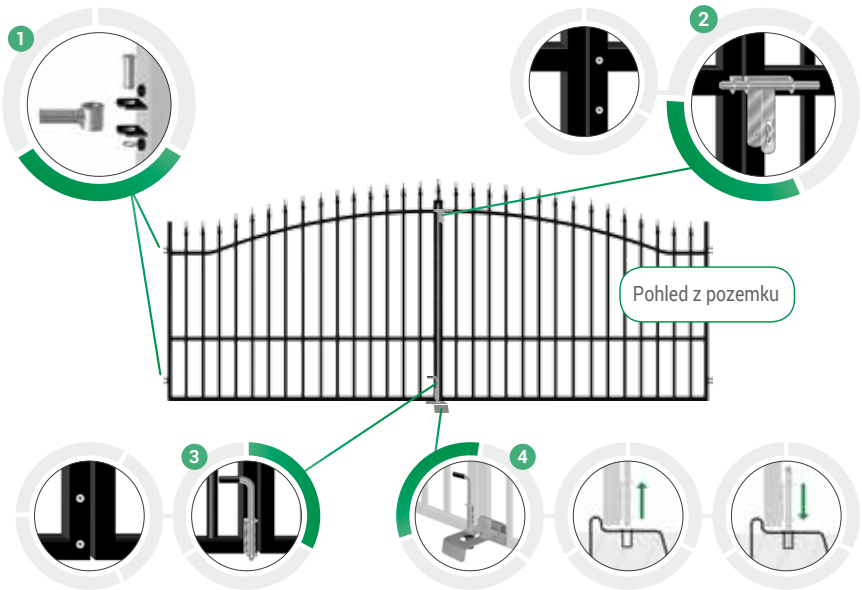

Montáž brány (doraz branky, zamek branky, klika)

1. závěs (je součástí balení brány, 4 ks)
2. klika
3. doraz branky
4. zámek branky + cylindrická vložka
5. dolní zástrč
6. středový doraz

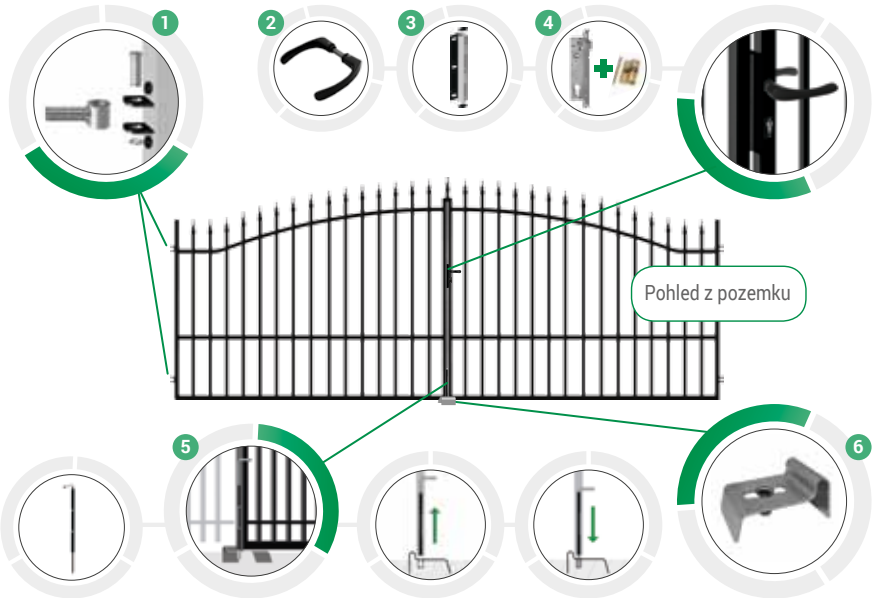

Montáž

Spojky typ „T”, obijmka pro plotove pole 5x5 cm

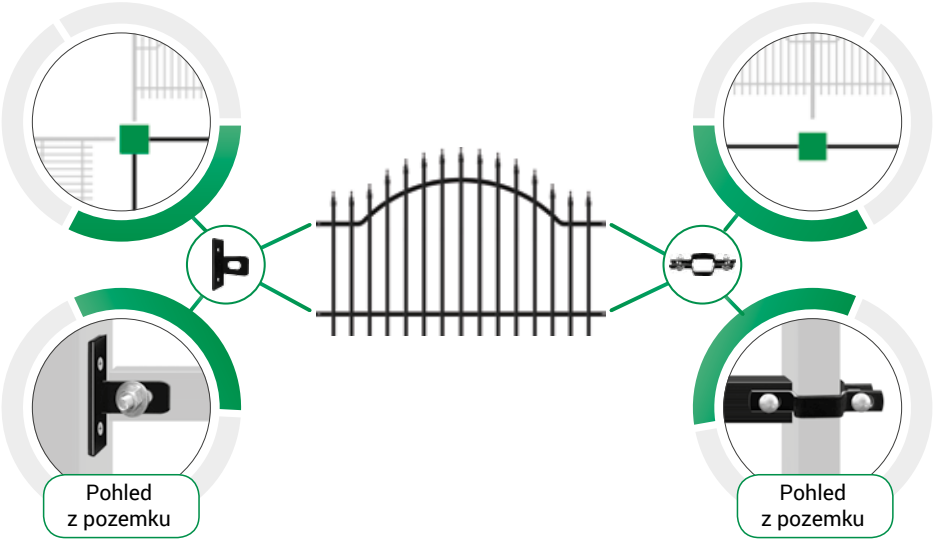

Dvě plotová pole spojujeme se sloupkem objímkou 5x5 cm. Na začátku a na konci řady plotových výplní a v rozích pozemku používáme spojky T (bal. 2ks).

Spojky typ „U”

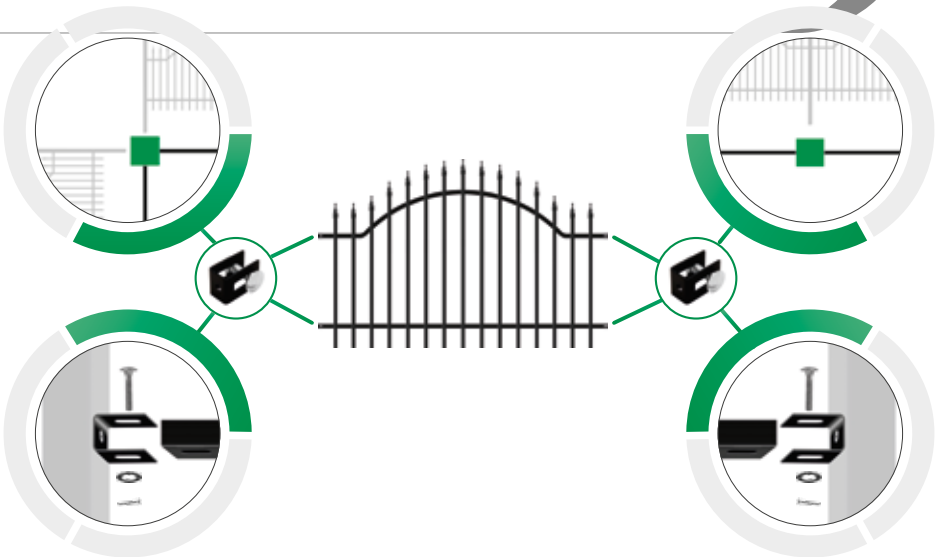

Spojka pro plotové pole „U” je univerzální montážní prvek spojující plotová pole na sloupky v průbežné linii i v rozích. Na kovové sloupky se plotová pole montují spojkou „U” samovrtnými šrouby. Do zděných sloupků používáme hmoždinky (nejsou součástí balení). Spojku U lze montovat ve dvou rovinách: vodorovné a svislé, univerzálně pro profily plotových polí Polargos s různým rozměry.

Montáž

Montáž branky

1 zámek + cylindrická vložka 2 klika 3 doraz branky 4 závěs (součástí balení branky, 2 ks)

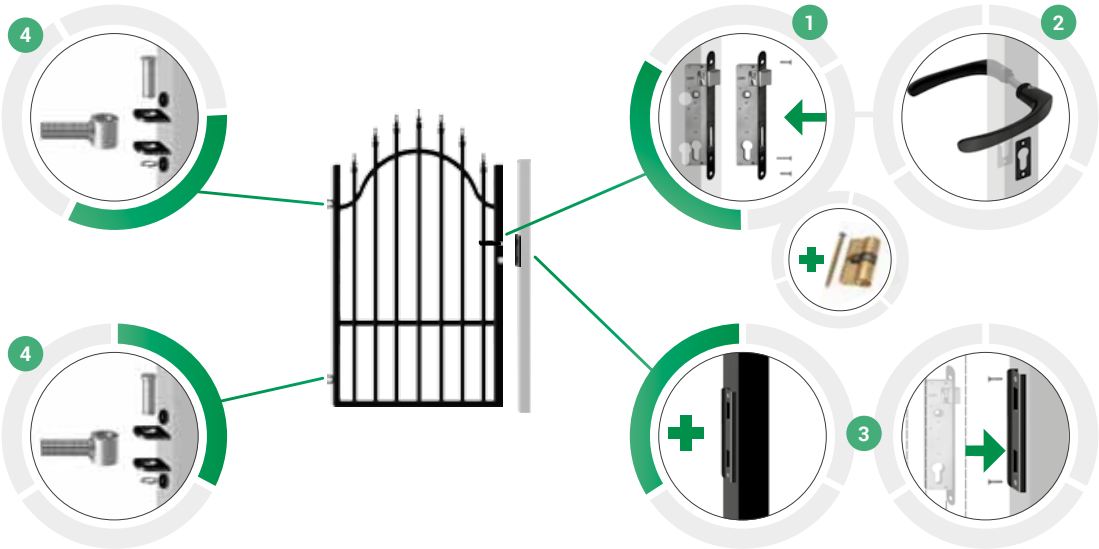

Montovatelné, moderní úchyty bran a branek

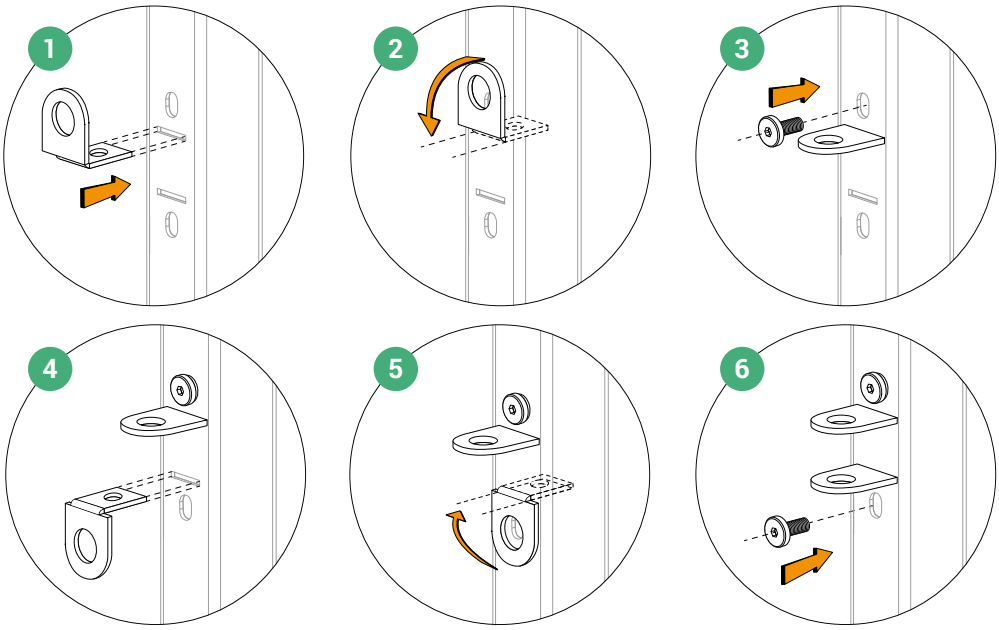

Co se Vám vybaví, když se řekne **Polargos**? Kvalitní kovové ploty? Brány s pohonem? Ploty z hobby marketů? Levné oplocení? Cokoliv byste řekli, bylo by to málo!

Polargos působí na polském trhu od roku 1994. Postupným získáváním zkušeností v oblasti navrhování, výroby a prodeje plotů si naše společnost **Polargos** vybudovala stabilní a významnou pozici na trhu. Naše plotové systémy nacházejí stále více příznivců nejen v Polsku, ale také v zahraničí. Vzory, které navrhujeme, odpovídají z hlediska estetiky a nejvyšších nároků na kvalitu zpracování současným trendům na trhu s oplocením a splňují vysoká očekávání náročných zákazníků. Tuto skutečnost potvrzují naše prodejní výsledky i ocenění, která **Polargos** převzal z rukou odborníků.

Polargos Sp. z o.o.
ul. Deptak 17
04-956 Warszawa
Polska / Polsko
Tel.: +48 22 872 00 91-93

Zastoupeni pro ČR a SR:

Jakub Omelka
Tel.: + 48 784 329 290
jakub.omelka@polargos.pl